18
19

EXPLODED VIEW

COLLECTOREN

Ecoquente
Heizungssysteme
PARA DIGMA

CPC 14/21/30/45 Star (azzurro) ab 07/99

Pos.	Bestell-Nr.	Bezeichnung
1	88-1042	Vakuumröhre 1500 mm, 1 Stück im Karton
1	08-1036	Vakuumröhre 1500 mm, 6 Stück im Karton
1	08-1037	Vakuumröhre 1500 mm, 12 Stück im Karton
1	08-1916	Vakuumröhre 1500 mm, 18 Stück im Karton
1	88-1040	Vakuumröhre 1920 mm, 1 Stück im Karton
1	08-1040	Vakuumröhre 1920 mm, 6 Stück im Karton
1	08-1041	Vakuumröhre 1920 mm, 12 Stück im Karton
1	08-1918	Vakuumröhre 1920 mm, 18 Stück im Karton
-	08-8077	Abdeckblech für CPC Star azzurro und STAR
-	08-8078	Verbindungsstopfen für CPC Star azzurro
-	08-8079	Isolierung Anschlüsse CPC Star azzurro, AQUA PLASMA und STAR
2	08-0898	Abdeckhaube schwarz für 180°-Bogen, gedämmt
2	88-8010	Abdeckhaube blau für 180°-Bogen, gedämmt
3	88-1066	Deckel für Sammelkasten R14 Star, mit Schrauben
3	88-1067	Deckel für Sammelkasten R21 Star, mit Schrauben
4	88-9001	Dichtring schwarz, für Röhre oben
4	88-9011	Dichtring CPC Star azzurro, für Röhre oben
5	88-8001	Röhrenhalter schwarz
6	88-1069	Rückführungsrohr 14 Röhren, inkl. Stützhülsen u. KRVS
6	88-1070	Rückführungsrohr 21 Röhren, inkl. Stützhülsen u. KRVS
-	08-8028	Schraubensatz für Kollektorsammelkasten
7	88-2010	Spiegelblech 1-fach 1445 mm RS 40
7	88-2011	Spiegelblech 3-fach 1445 mm RS 40
7	88-2012	Spiegelblech 1-fach 1862 mm RS 40
7	88-2013	Spiegelblech 3-fach 1862 mm RS 40
8	08-0887	Set Seitenprofilstopfen mit Anschlag, je 2x links und rechts
8	88-9012	Stopfen für CPC Star azzurro für Seitenprofile, je 2 x links und rechts
9	88-2522	Wärmeleitprofil 1503, einteilig, 1390 mm
9	88-2520	Wärmeleitprofil 1920, einteilig, 1807 mm
10	88-6010	Anschlussbogen 180°, 15 mm
11	08-6059	Gerade Verschraubung 15 mm mit Klemmringverschraubung
12	08-0320	Seitenteil CPC Star mit Fühlertülle
12	08-9219	Seitenteil CPC Star azzurro
-	88-1072	Wärmedämmset Rückführungsrohr, 2x 1182 mm

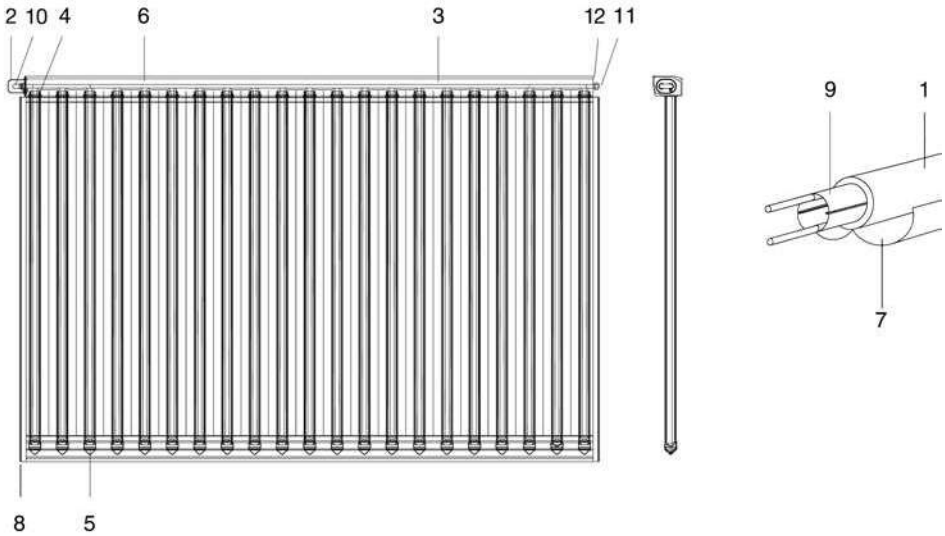

© by Ritter Energie- und Umwelttechnik GmbH & Co. KG, Dettenhausen. Technische Änderungen vorbehalten.

CPC 32/40 Allstar

Pos.	Bestell-Nr.	Bezeichnung
1	88-1041	Vakuumröhre 1800 mm, 1 Stück im Karton
1	08-1052	Vakuumröhre 1800 mm, 6 Stück im Karton
1	08-1053	Vakuumröhre 1800 mm, 12 Stück im Karton
1	08-1917	Vakuumröhre 1800 mm, 18 Stück im Karton
2	88-1088	Deckel für CPC 32 Allstar, 1798 mm, komplett
2	88-1089	Deckel für CPC 40 Allstar, 2258 mm, komplett
3	88-8004	Seitenteil CPC Allstar
4	88-9006	Silikontülle für Rohr- und Fühlerdurchführung CPC Allstar
5	88-9001	Dichtring schwarz, für Röhre oben
6	88-8001	Röhrenhalter schwarz
-	08-8028	Schraubensatz für Kollektorsammelkasten
7	88-2032	Spiegelblech 1-fach 1745 mm RS 40
7	88-2033	Spiegelblech 3-fach 1745 mm RS 40
8	08-0887	Set Seitenprofilstopfen mit Anschlag, je 2x links und rechts
9	88-2521	Wärmeleitprofil 1803, einteilig, 1690 mm
10	88-6012	Gerade Verschraubung 12 x 8 mm für CPC Allstar

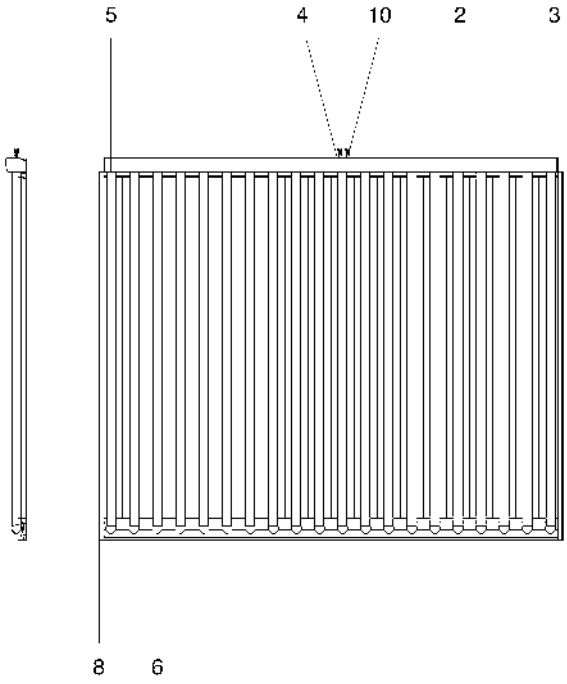

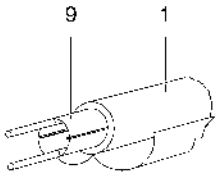

7

© by Ritter Energie- und Umwelttechnik GmbH & Co. KG, Dettenhausen. Technische Änderungen vorbehalten.

AQUA PLASMA

Pos.	Bestell-Nr.	Bezeichnung
1	08-1063	Vakuumröhre AP 1503 mm, 1 Stück im Karton
1	08-1044	Vakuumröhre AP 1503 mm, 6 Stück im Karton
1	08-1045	Vakuumröhre AP 1503 mm, 12 Stück im Karton
1	08-1046	Vakuumröhre AP 1503 mm, 18 Stück im Karton
1	08-0482	Vakuumröhre AP 1920 mm, 1 Stück im Karton
1	08-1048	Vakuumröhre AP 1920 mm, 6 Stück im Karton
1	08-1049	Vakuumröhre AP 1920 mm,12 Stück im Karton
1	08-0896	Vakuumröhre AP 1920 mm, 18 Stück im Karton
2	08-0898	Abdeckhaube schwarz für 180°-Bogen, gedämmt
3	08-0899	Deckel für Sammelkasten AQUA PLASMA 19/34, mit Schrauben
3	08-0900	Deckel für Sammelkasten AQUA PLASMA 19/50, mit Schrauben
4	88-9001	Dichtring schwarz, für Röhre oben
5	08-0461	Abdeckblech für AQUA PLASMA
6	88-1072	Wärmedämmset Rückführungsrohr, 2x 1182 mm
7	88-1069	Rückführungsrohr 14 Röhren, inkl. Stützhülsen u. KRVS
7	88-1070	Rückführungsrohr 21 Röhren, inkl. Stützhülsen u. KRVS
8	08-6059	Gerade Verschraubung 15 mm mit Klemmringverschraubung
9	08-0457	Röhrenhalter AQUA PLASMA und STAR, schwarz
9	08-0460	Röhrenhalter AQUA PLASMA, gelb
10	08-4017	Spiegelblech 1-fach 1445 mm RS 45
10	08-4018	Spiegelblech 3-fach 1445 mm RS 45
10	08-0847	Spiegelblech 1-fach 1862 mm RS 45
10	08-0817	Spiegelblech 3-fach 1862 mm RS 45
11	08-0887	Set Seitenprofilstopfen mit Anschlag, je 2x links und rechts
12	88-2522	Wärmeleitprofil 1503, einteilig, 1390 mm
12	08-0351	Wärmeleitprofil 1920 AQUA PLASMA, einteilig, 1857 mm
13	88-6010	Anschlussbogen 180°, 15 mm
14	08-0903	Verbindungsstopfen für AQUA PLASMA und STAR
15	08-0456	Seitenteil AQUA PLASMA
-	08-0901	Schraubensatz AQUA PLASMA
-	08-0913	Spiegelauflage-Klipp 5er Set
-	08-8079	Isolierung Anschlüsse CPC Star azzurro, AQUA PLASMA und STAR

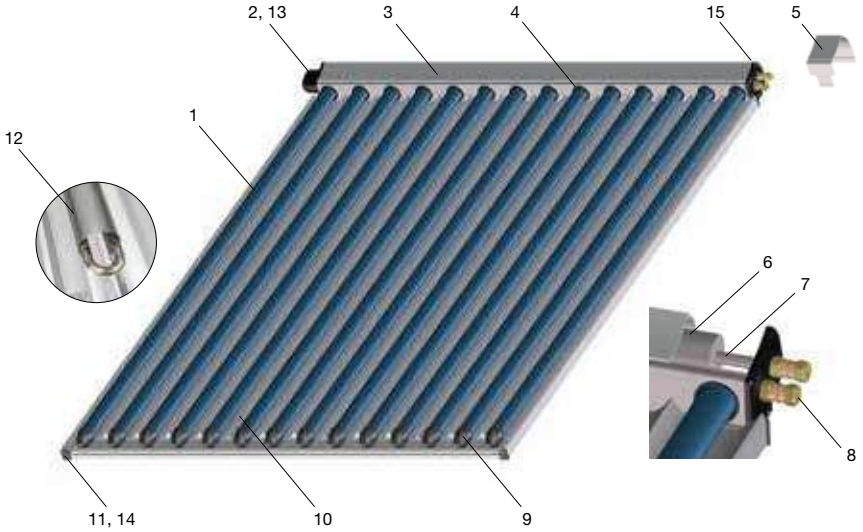

© by Ritter Energie- und Umwelttechnik GmbH & Co. KG, Dettenhausen. Technische Änderungen vorbehalten.

STAR

Pos.	Bestell-Nr.	Bezeichnung
1	88-1042	Vakuumröhre 1500 mm, 1 Stück im Karton
1	08-1036	Vakuumröhre 1500 mm, 6 Stück im Karton
1	08-1037	Vakuumröhre 1500 mm, 12 Stück im Karton
1	08-1916	Vakuumröhre 1500 mm, 18 Stück im Karton
1	88-1040	Vakuumröhre 1920 mm, 1 Stück im Karton
1	08-1040	Vakuumröhre 1920 mm, 6 Stück im Karton
1	08-1041	Vakuumröhre 1920 mm, 12 Stück im Karton
1	08-1918	Vakuumröhre 1920 mm, 18 Stück im Karton
2	08-0898	Abdeckhaube schwarz für 180°-Bogen, gedämmt
3	88-1066	Deckel für Sammelkasten R14 STAR, mit Schrauben
3	88-1067	Deckel für Sammelkasten R21 STAR, mit Schrauben
4	88-9001	Dichtring schwarz, für Röhre oben
5	08-8077	Abdeckblech für CPC Star azzurro und STAR
6	88-1072	Wärmedämmset Rückführungsrohr, 2x 1182 mm
7	88-1069	Rückführungsrohr 14 Röhren, inkl. Stützhülsen u. KRVS
7	88-1070	Rückführungsrohr 21 Röhren, inkl. Stützhülsen u. KRVS
8	08-6059	Gerade Verschraubung 15 mm mit Klemmringverschraubung
9	08-0457	Röhrenhalter AQUA PLASMA und STAR, schwarz
10	88-2010	Spiegelblech 1-fach 1445 mm RS 40
10	88-2011	Spiegelblech 3-fach 1445 mm RS 40
10	88-2012	Spiegelblech 1-fach 1862 mm RS 40
10	88-2013	Spiegelblech 3-fach 1862 mm RS 40
11	08-0887	Set Seitenprofilstopfen mit Anschlag, je 2x links und rechts
12	88-2522	Wärmeleitprofil 1503, einteilig, 1390 mm
12	88-2520	Wärmeleitprofil 1920, einteilig, 1807 mm
13	88-6010	Anschlussbogen 180°, 15 mm
14	08-0903	Verbindungsstopfen für AQUA PLASMA und STAR
15	08-4022	Seitenteil STAR
-	08-8028	Schraubensatz für Kollektorsammelkasten
-	08-0913	Spiegelauflage-Klipp 5er Set
-	08-8079	Isolierung Anschlüsse CPC Star azzurro, AQUA PLASMA und STAR

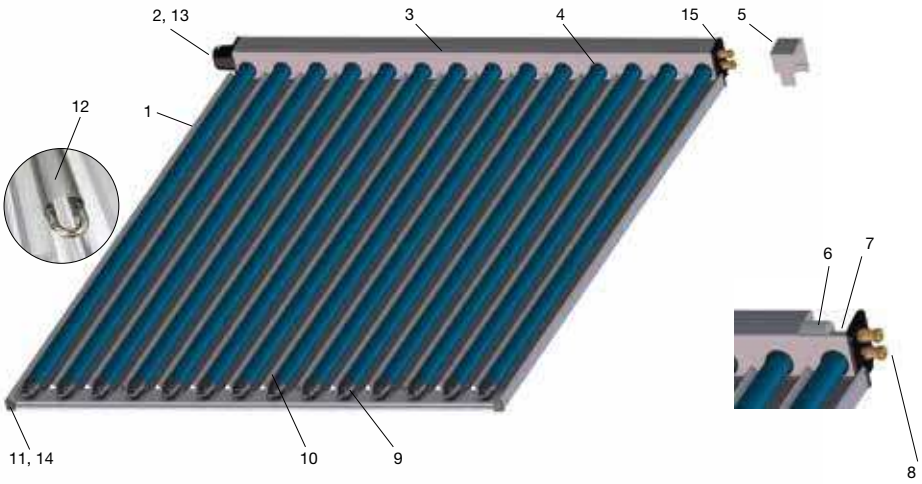

© by Ritter Energie- und Umwelttechnik GmbH & Co. KG, Dettenhausen. Technische Änderungen vorbehalten.

Notiz

© by Ritter Energie- und Umwelttechnik GmbH & Co. KG, Dettenhausen. Technische Änderungen vorbehalten.

Onze Paradigma Producten worden exclusief verdeeld door:

SAX Sanitair	**Lambrechts**	**Schrauwen**
Autostradeweg 3	Taunusweg 8	Toekomstlaan 43
B- 9090 Melle	B- 3600 Genk	B- 2200 Herentals
T +32 9 252 44 00	T +32 89 62 03 20	T +32 14 24 40 20
F +32 9 252 52 12	F +32 89 62 03 82	F +32 14 24 40 21

Verdere informatie is terug te vinden op onze website: www.paradigma-belgium.be